アクアAQ−19SB（MI）

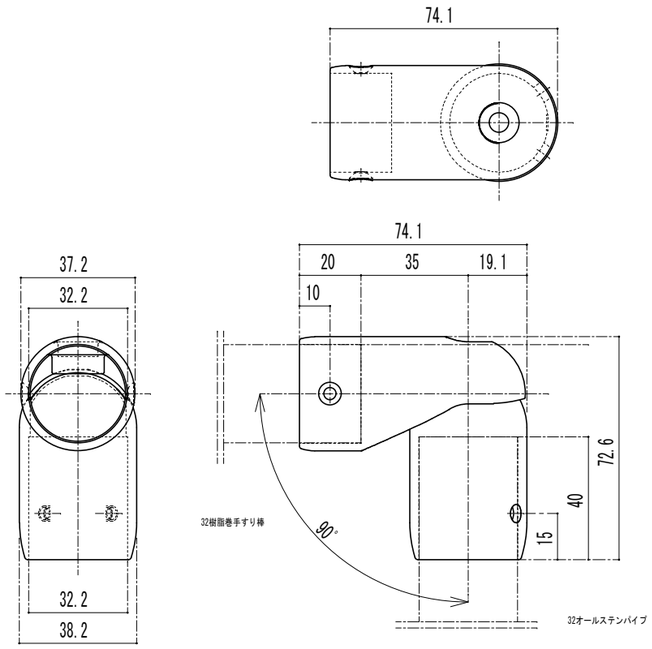

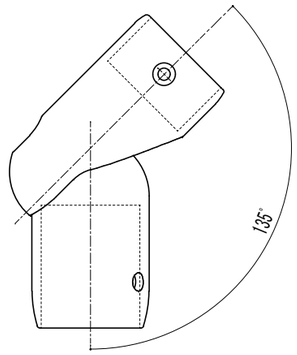

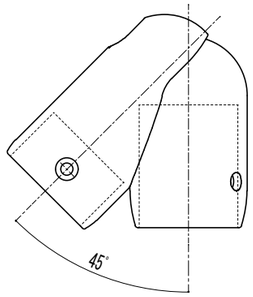

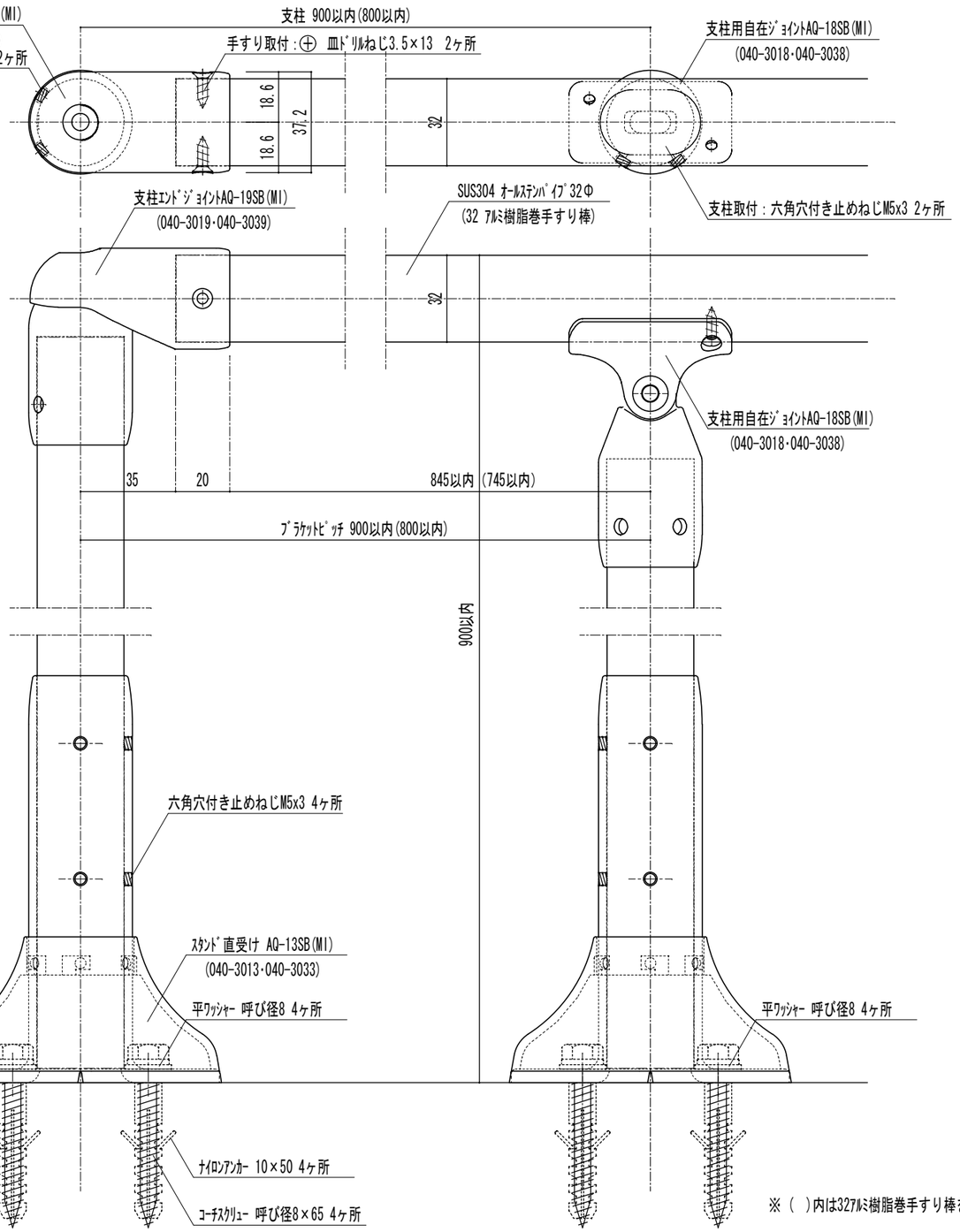

※（ ）内は32アルミ樹脂巻手すり棒を示す。

付属ねじ
手すり取付：⊕ 皿ドリルねじ3.5×13 2本
支柱取付:六角穴付き止めねじM5x3 2本

アクアレール支柱用エンドジョイント詳細図

AQ-19SB(MI)

注意 金具を手すり棒や柱等にビス止めする際には必ず下穴をあけてください。

品番	名称	数量	材質	表面処理	備考	記事

名称	バウハウスアクアレール支柱用エンドジョイント納まり詳細図 形式 笠木:オールステンレスパイプ 32φ 笠木:アルミ樹脂巻手摺棒32φ	製図月日	11.09.30	承認		検図		設計		製図	
図番	AQ-19SB(MI)	尺度	1/2	マツ六株式会社 MaZROC CO.,LTD.					